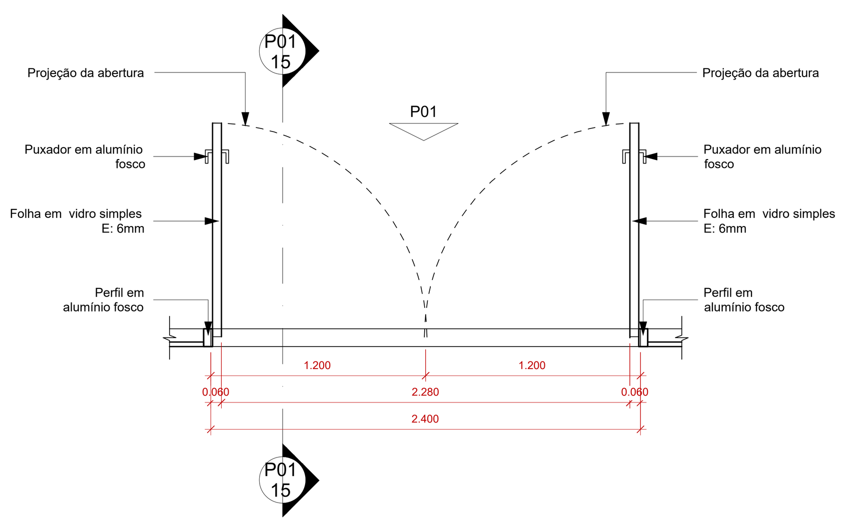

Porta P01 - Planta Baixa
Escala: 1 : 25

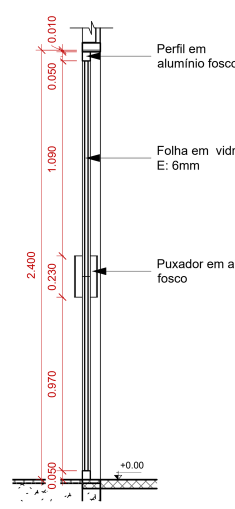

Porta P01 - Corte
Escala: 1 : 25

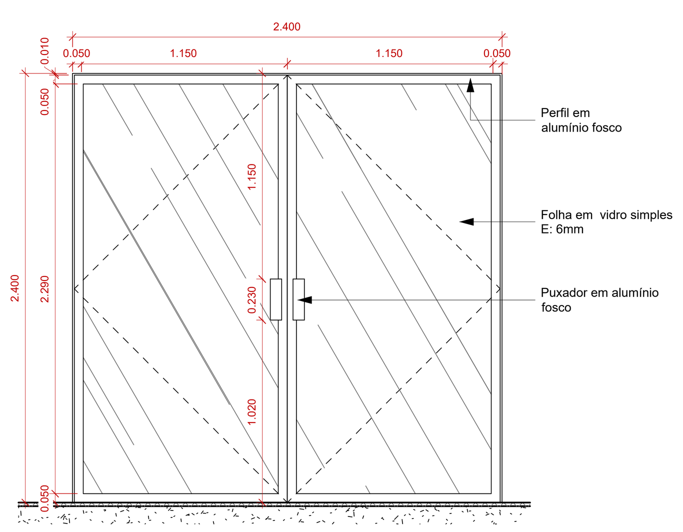

Porta P01 - Vista
Escala: 1 : 25

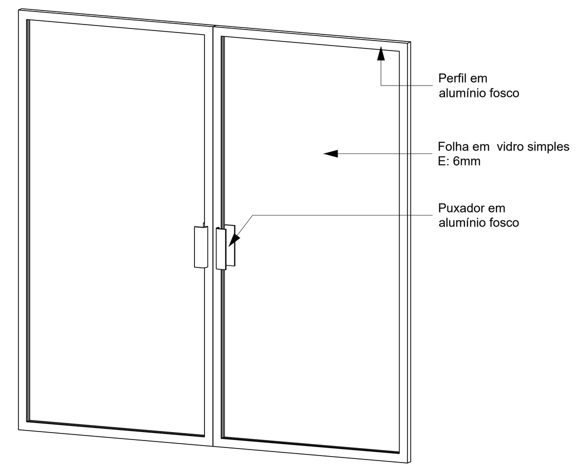

Porta P01 - Perspectiva
Escala: 1 : 25

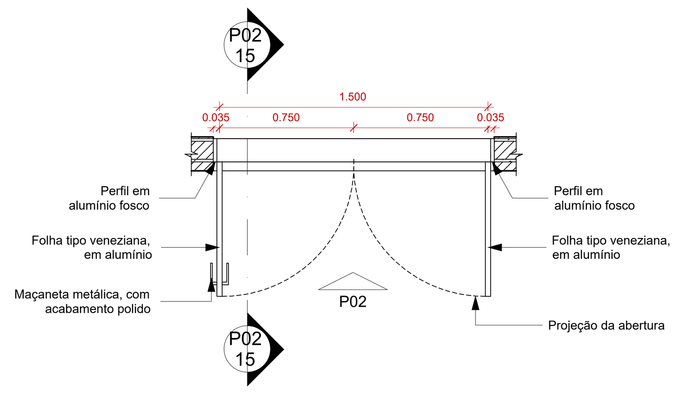

Porta P02 - Planta Baixa
Escala: 1 : 25

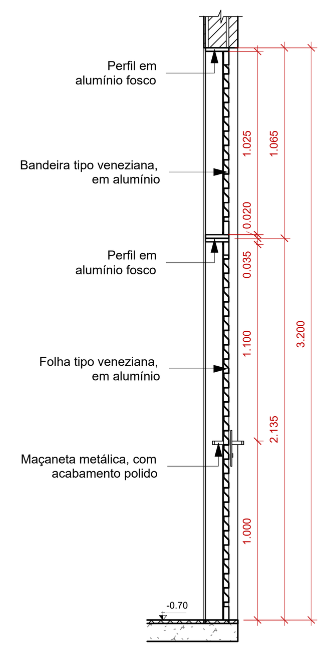

Porta P02 - Corte
Escala: 1 : 25

Tabela de Área Construída Total		
Nome	Área	Perímetro
Área Coberta	1234.00 m²	148.29
Área Construída Total	1496.07 m²	176.69

Tabela de Área Construída		
Nome	Área	Perímetro
Calçada/ Circ. Externa/ Escadas e Rampas	226.46 m²	176.69
Área da Edificação	1215.40 m²	152.83
Área Verde	54.21 m²	169.47
Total geral	1496.07 m²	498.99

Quadro de Esquadrias Projeto Arquitetônico - Portas

Modelo	Altura	Largura	Cont.	Func.	Material	Descrição
P01	2.40	2.40	3	Abrir, 2 folhas	Alumínio e Vidro	-
P02	2.10	1.50	4	Abrir, 2 folhas	Alumínio	+Bandeira: 1.05x1.50
P03	2.10	1.40	1	Abrir, 2 folhas	Alumínio	+Bandeira: 0.37x1.40
P04	2.10	1.00	1	Abrir, 1 folha	Ferro	+Bandeira: 0.99x1.00
P05	2.10	0.80	10	Abrir, 1 folha	Aço, chapa lisa	-
P06	2.10	0.80	1	Abrir, 1 folha	Aço, chapa lisa	+Bandeira: 0.39x0.80
P07	2.10	0.90	5	Abrir, 1 folha	Aço	Com Isol. térmico
P08	1.80	0.80	11	Abrir, 1 folha	Alumínio	30cm do piso
P09	1.80	0.70	2	Abrir, 1 folha	Alumínio	30cm do piso
P10	2.10	0.90	3	Abrir, 1 folha	Madeira	Adaptada p/PCD
P11	2.10	1.20	5	Correr, 1 folha	Aço, chapa lisa	-
P12	2.10	0.90	1	Abrir, 1 folha	Vidro	-
P13	3.00	4.00	1	Abrir, 2 folhas	Alumínio	-
P14	2.10	0.80	1	Abrir, 1 folha	Madeira	-
P15	0.60	2.00	1	Abrir, 2 folhas	Alumínio	Caixão perdido

Observações

- Área construída: É a soma da área total de todos os pavimentos de uma edificação calculada pelo seu perímetro externo.

- A unidade de medida utilizada para o projeto está em metros, exceto quando especificado.

- Antes da execução de quaisquer serviços todas as medidas devem ser conferidas in loco.

- O partido arquitetônico e o projeto básico arquitetônico são de autoria técnica da equipe da UFAC

- Se faz necessário levantamento topográfico afim de verificação dos níveis de terreno e sendo necessária qualquer adequação dos projetos deverá ser realizada através do serviço de as built pela empresa executora de obra.

- Os projetos de infraestrutura, terraplanagem (qualquer serviço referente a movimentação de terra), urbanização, drenagem de terreno, instalações de média e alta tensão, sondagem e topografia não compreendem escopo de serviço da contratada.

- O reservatório seguiu determinações encaminhadas pela contratante, considerando a rede de abastecimento pressurizada.

- O serviço "as built" deverá ser utilizado para sanar qualquer necessidade de adequações de projetos advindo por necessidade de obra.

LEGENDA

P	Portas

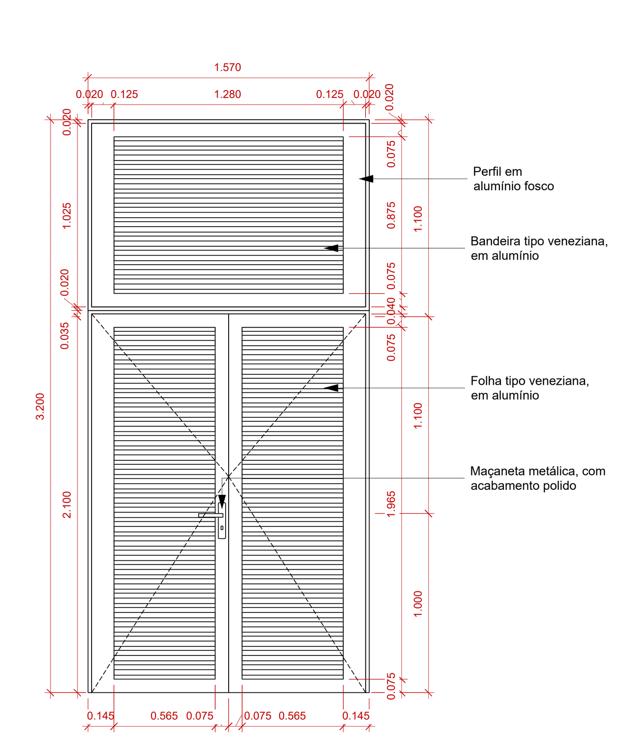

Porta P02 - Vista
Escala: 1 : 25

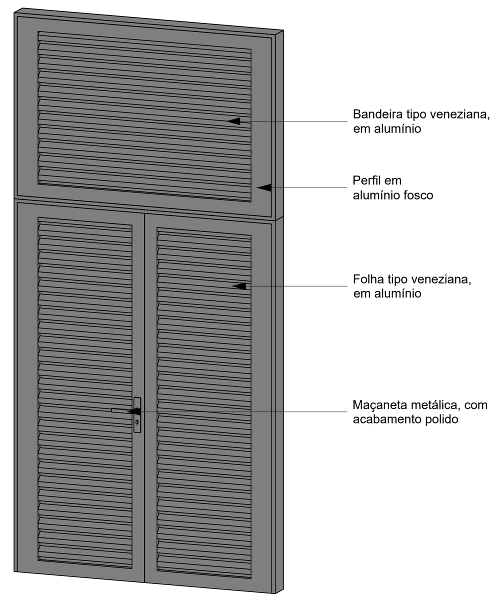

Porta P02 - Perspectiva
Escala: 1 : 25

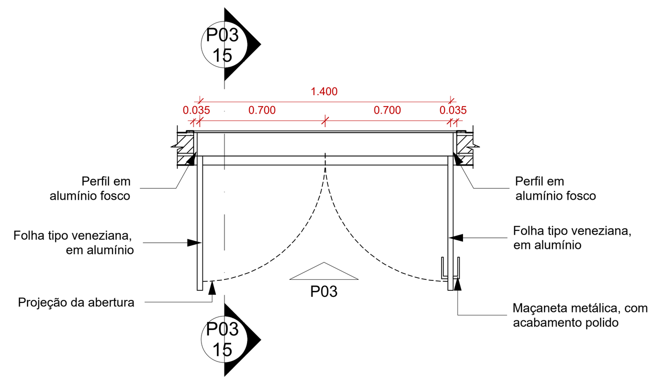

Porta P03 - Planta Baixa
Escala: 1 : 25

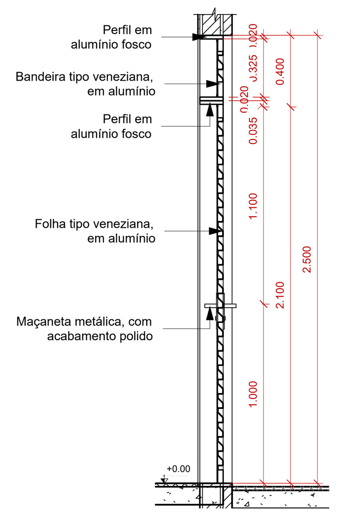

Porta P03 - Corte
Escala: 1 : 25

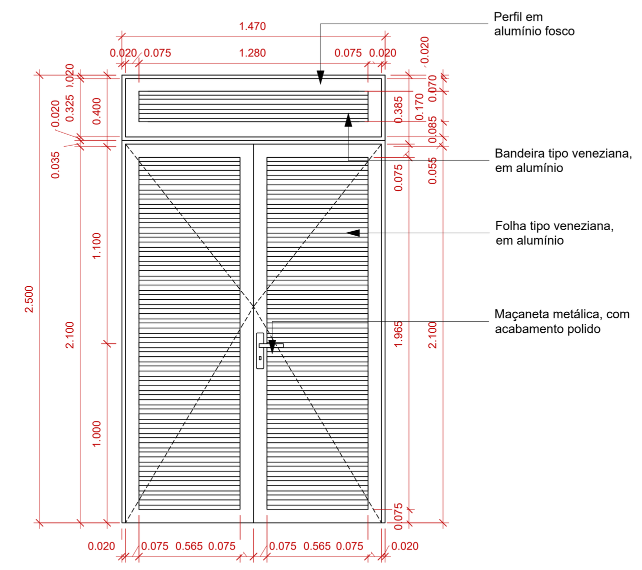

Porta P03 - Vista
Escala: 1 : 25

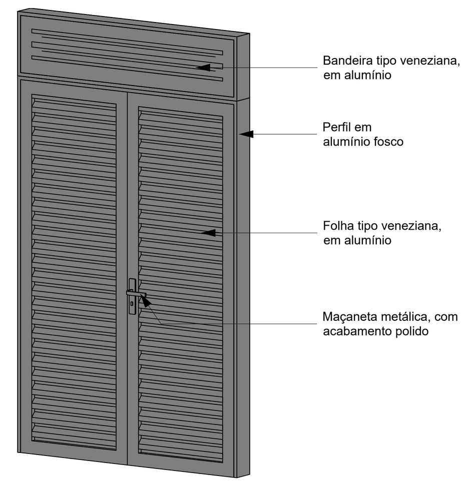

Porta P03 - Perspectiva
Escala: 1 : 25

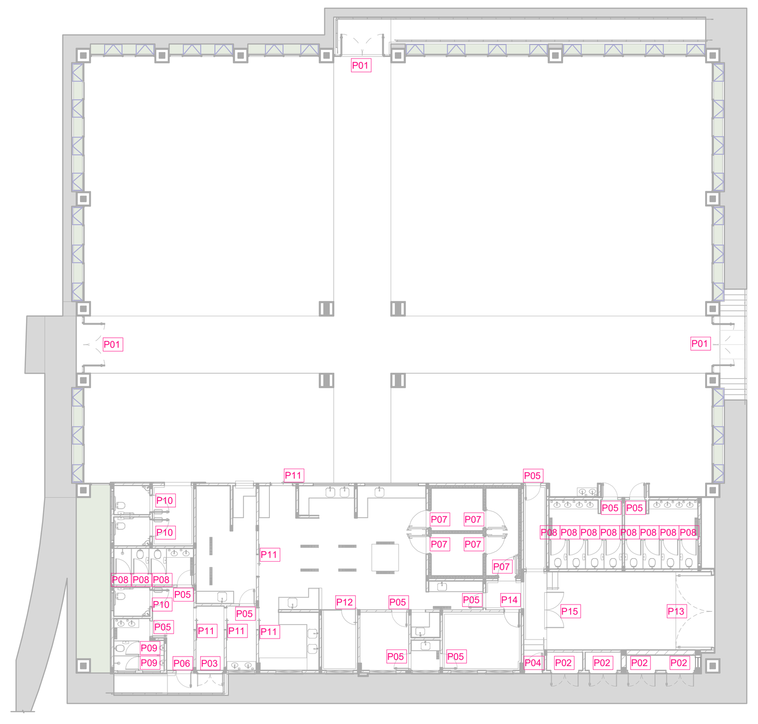

Locação das Esquadrias - Portas
Escala: 1 : 200

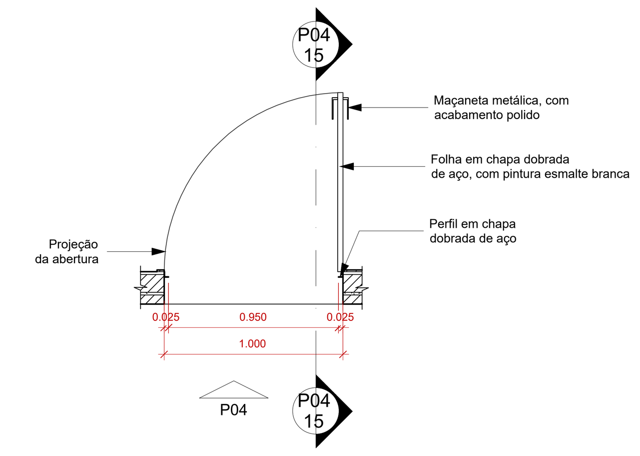

Porta P04 - Planta Baixa
Escala: 1 : 25

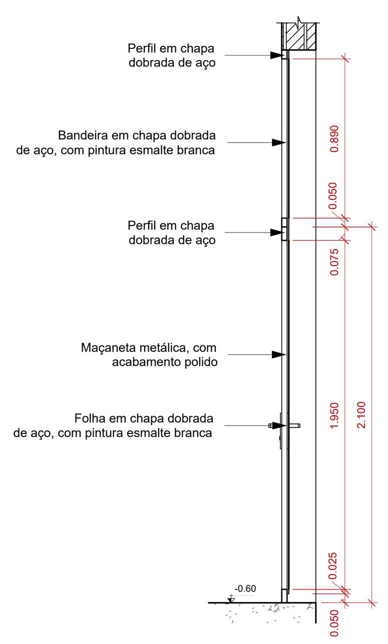

Porta P04 - Corte
Escala: 1 : 25

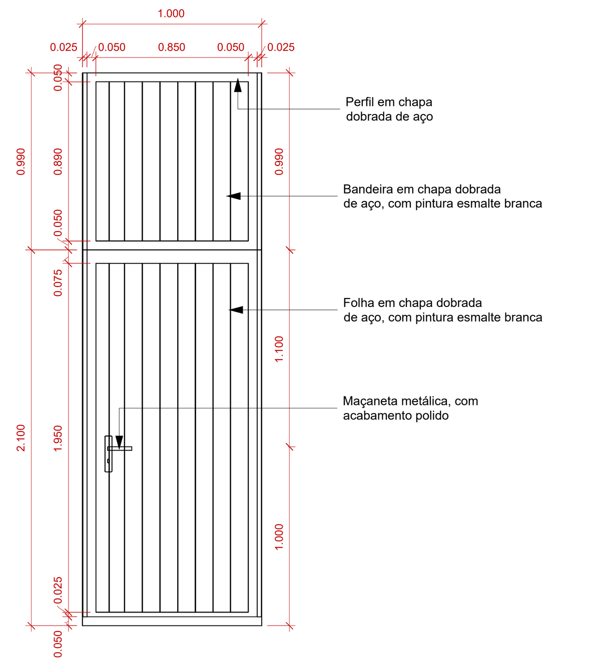

Porta P04 - Vista
Escala: 1 : 25

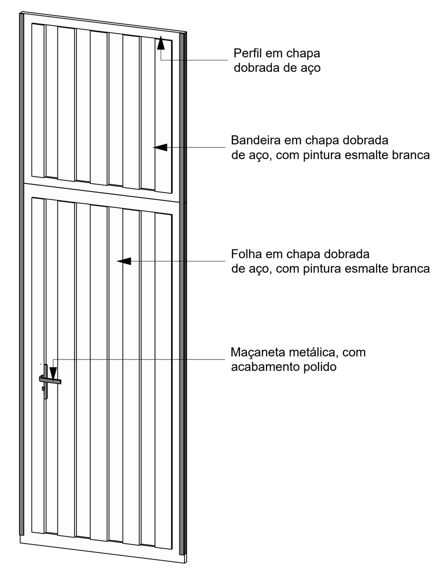

Porta P04 - Perspectiva
Escala: 1 : 25

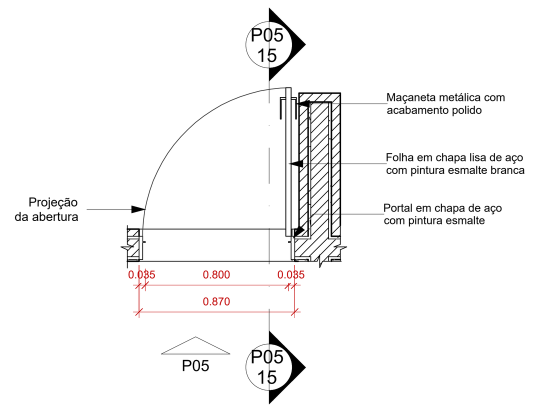

Porta P05 - Planta Baixa
Escala: 1 : 25

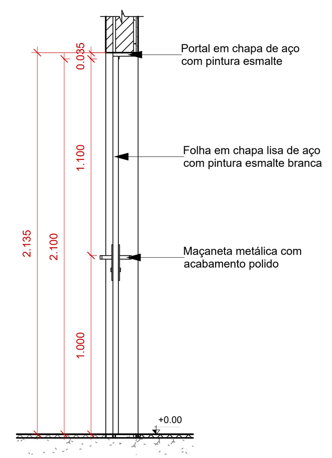

Porta P05 - Corte
Escala: 1 : 25

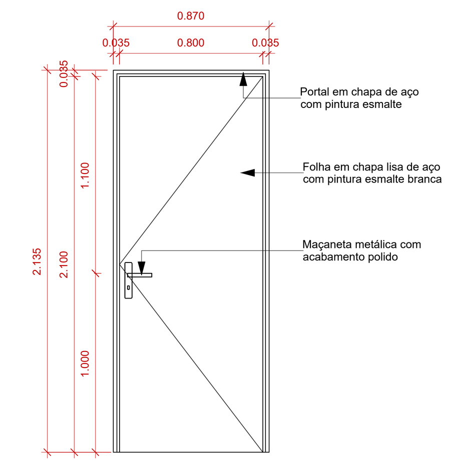

Porta P05 - Vista
Escala: 1 : 25

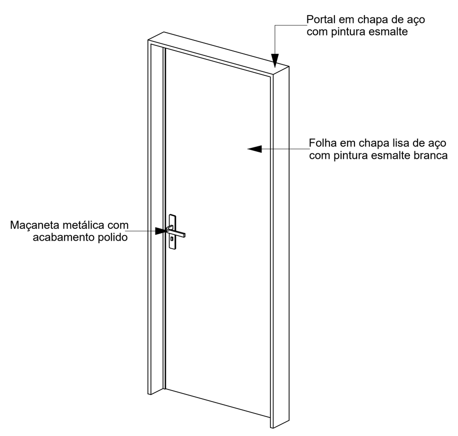

Porta P05 - Perspectiva
Escala: 1 : 25

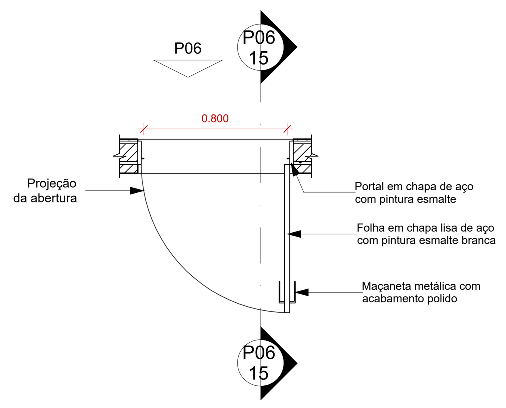

Porta P06 - Planta Baixa
Escala: 1 : 25

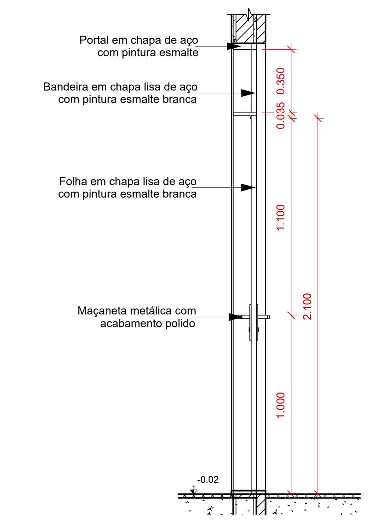

Porta P06 - Corte
Escala: 1 : 25

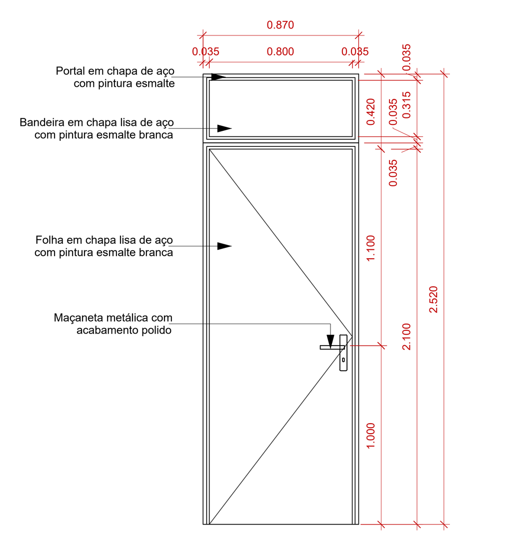

Porta P06 - Vista
Escala: 1 : 25

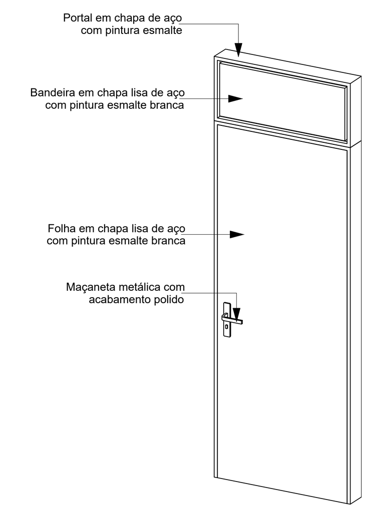

Porta P06 - Perspectiva
Escala: 1 : 25

CARIMBO DE ORGÃOS

APROVAÇÃO/REVISÕES

REV.	DESCRIÇÃO	DATA		APROV.
00	EMISSÃO INICIAL	03/21	YASMIM ZANATTA	

ACTUS Empreendimentos

PROJETO EXECUTIVO DE ARQUITETURA

Ufac

Rua Coronel Neto, 350, Bairro Goiabeiras - Cuiabá-MT CEP.: 78032-060 I (65) 3624-3510
actusprojetos03@gmail.com

PROJETO: CONSTRUÇÃO DO RESTAURANTE UNIVERSITÁRIO DA UFAC - CRUZEIRO DO SUL

PROPRIETÁRIO: FUNDAÇÃO UNIVERSIDADE FEDERAL DO ACRE
CNPJ: 04.071.106/0001-37

LOCAL: ESTRADA DO CANELA FINA, KM 12, GREBA FORMOSO, lote 245, CRUZEIRO DO SUL - AC

AUTOR DO PROJETO

AUTOR: JORGE MARDINI SOBRINHO
ARQUITETO E URBANISTA
CAU: A91493-2
UFAC/PREFCAM DPO

CO-AUTORIA: YASMIM ZANATTA ALVES PEREIRA
ARQUITETA E URBANISTA
CAU: A187010-6
ACTUS EMPREENDIMENTOS

CONTEÚDO
PROJETO ARQUITETÔNICO - DETALHAMENTO DE ESQUADRIAS - PORTAS - P01 Á P06

ETAPA: PROJETO EXECUTIVO
ESCALA: INDICADA
DATA: SETEMBRO/2021
DESENHO: MONIQUE CARDOSO

FOLHA
15
54

ARQUIVO: AC.UFAC.RU.PEX.REV00
FASE: PROJETO EXECUTIVO
VERSÃO: REV00

DIREITOS AUTORAIS RESERVADOS CONFORME ARTIGO 184 DO CÓDIGO PENAL, LEI 5.988 DE 14/12/73 DO CÓDIGO CIVIL E RESOLUÇÃO CONFEA 205/7
NENHUMA PARTE DESSE PROJETO PODERÁ SER REPETIDA, REPRODUZIDA, EXECUTADA OU TRANSMITIDA, SEM AUTORIZAÇÃO PRÉVIA POR ESCRITO JUNTO DOS AUTORES DO PROJETO E EMISSÃO DE NOVAS ARTs.